DWG. NO. SD-58249-0000

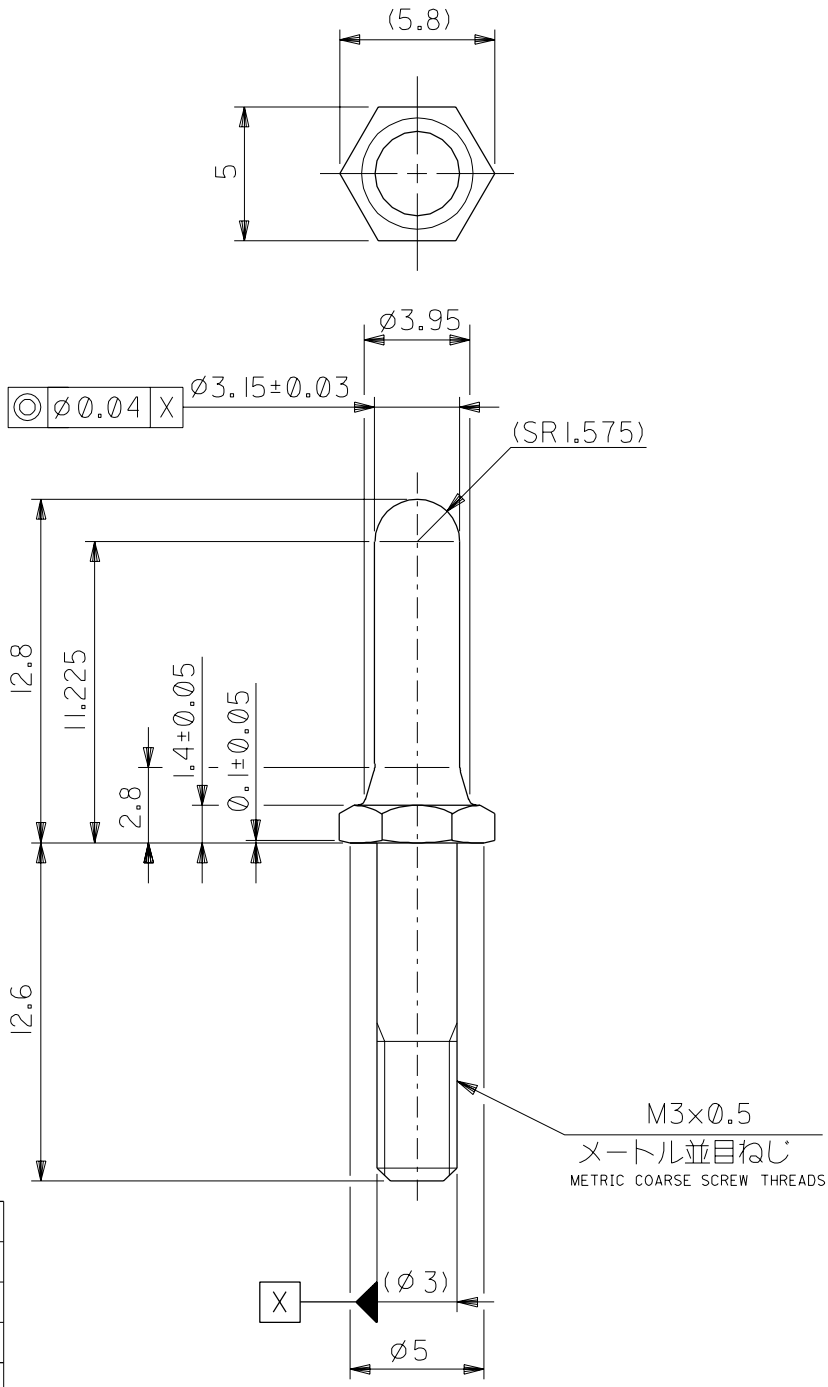

角度 ANGLE	±3°
30 以上 OVER	±0.3
10 以上 OVER 30 未満 UNDER	±0.25
10 未満 UNDER	±0.2
一般公差 GENERAL TOLERANCES	

: MM DIMENSIONS IN METRIC DO NOT SCALE DRAWING

LTR 記号	REVISION RECORD 変更内容	CHK. DR.	DATE 日付
0	RELEASED 新規作成 (JD80149)	K.K / N.M	'97/08/07

材料 MATERIAL: SUS303

仕上げ FINISH: —//—

適用電線範囲 WIRE RANGE: —//—

被覆外径 INS. RANGE: —//—

DRAWN BY '97/08/07 H. Matsumura

CHK'D BY Y. Oto

APP'D BY M. Hasunuma

尺度 SCALE 4-1

MOLEX-JAPAN CO.,LTD. 日本モレックス株式会社

REVISE ONLY ON CAD SYSTEM

TITLE 名称

GUIDE PIN
(FOR RIGHT ANGLE
0.8mm I/O DOCKING CONN.)

DWG. NO. SD-58249-0000

REV 0

S58249.DGN

THIS DRAWING CONTAINS INFORMATION THAT IS PROPRIETARY TO MOLEX(JAPAN) AND SHOULD NOT BE USED WITHOUT WRITTEN PERMISSION
本図面は日本モレックス（株）の所有する情報を含むもので当社の許可なく複製を禁止する。

EN-01C(032)MX.1-33